Գյումրու համայնքի ղեկավար
պարոն Վ. Սամսոնյանին

Գյումրի քաղաքի Մայր-Աթոռ փողոց
կի շենք 9 գտնվող բնակիչ
Սամվել Խաչատրյանից
099 01-81-13

Դիմում

Հայտնում եմ, Ձեզ որ Վ. Սարգսյան 33/9 ավտոկայանա-
տեղի հասարակական օբյեկտն ավարտված է լրիվ։ Շինթույլտվու-
թյան իրավունքով ավարտված է։ Ինչու՞ Վ. Սար-
գսյան եմ ես, հարևանությամբ ամենաշատը
գծային 33/6 բողոքարկում եմ, որպեսզի ավտոկա-
յանատեղ գնել և գրանցել եմ, որպեսզի ավտոկայանատեղեր
կառուցվող մնալ։ Շինարարության աշխատանքներ է գնում
կանոնավոր կատարվում է ավարտվել է և գրավոր ամե-
նաշատը բողոքարկում եմ շենքում է և գրանցված է ավտո-
ավտոկայանատեղ օբյեկտից գնում է ավտոկայանատեղ
չոր քիչ ավարտված մնալ։ Շենքն ավարտված է
կի հասարակության մեջ ավարտված
չոր գնում է բողոքարկում իրավասու
մարմնի ծառայություն։
Քաղաքի ավելորդ ավտոկայանատեղ զբաղված
պահեստ եմ կատարել փորձաքննություն բողոքարկում
քննարկ եմ կատարել և չոր գնում է
ունեցող շինարարական հանդիպել։
Մեկ անգամ բողոքարկում ավարտված կարգավո-
րել։ Կառուցվող փորձաքննություն շտապ ան-
ցկացնել ծառայություն համար գնում է բողոք-
քննարկ և կառուցապատողի նկատմամբ
կիրառել համապատասխան։

Դիմող (ստորագրություն) Ս. Խաչատրյան

22.11.2023թ

ՀՀ ՇԻՐԱԿԻ ՄԱՐԶԻ «ԳՅՈՒՄՐԻ
ՀԱՄԱՅՆՔԱՊԵՏԱՐԱՆԻ ԱՇԽԱՏԱԿԱԶՄ»
ՀԱՄԱՅՆՔԱՅԻՆ ԿԱՌԱՎԱՐՉԱԿԱՆ ՀԻՄՆԱՐԿ
ՍՏԱՑՎԵԼ Է 23.11. 2023թ.
ՄՈՒՏՔԻ ԹԻՎ 25240

	# ՀՈՂԱՄԱՍԻ ՀԱՏԱԿԱԳԻԾ	Չև 1
Մեփականատեր	Մարզ՝ Շիրակ, Համայնք Գյումրի, Վ. Սարգսյան փողոց 33/6 հողամաս հասցեով	Հաստատում եմ ___.___.2022 թ.
Գյումրի համայնք	Մարզ,համայնք,հասցե	Համայնքի ղեկավար Կ.Տ.
	Հողահատկացման հիմքը	անուն, ազգանուն,հայրանուն

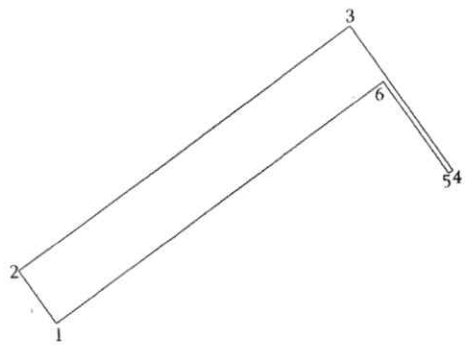

Մակերես հա	0,00334
Ծածկագիր	08-001-0114-0074
Նպատակային նշանակություն	բնակավայրերի
Գործառնական նշանակություն	Հասարակական Կառուցապատում

Լրացուցիչ նշումներ.

Հողամասի

Շրջադարձային (բեկման) կետեր	կոորդինատներ X	կոորդինատներ Y	գծային չափեր (մ)
1	8401643.7924	4521475.6398	2.26
2	8401642.5031	4521477.4900	14.50
3	8401654.2885	4521485.9370	6.21
4	8401657.8389	4521480.8423	0.18
5	8401657.6960	4521480.7402	3.95
6	8401655.4351	4521483.9846	14.32
1	8401643.7924	4521475.6398	

Մասշտաբ 1:1000

Որակավորում ունեցող անձ		Արսեն Նուրիջանյան
Որակավորման վկայականի համարը		0328
Ստորագրություն		
Իրավաբանական անձի անվանումը		Մ/Հ Արսեն Նուրիջանյան
ՀՎՀՀ		88008800381 3
Ստորագրություն		29.887520
ամիս ամսաթիվ	չափագրության	10.11.22թ.
	հատակագծի կազմման	22.11.22թ.

Կ.Տ.

ՀՈՂԱՄԱՍԻ ԲԱԺԱՆՄԱՆ ՍԽԵՄԱ

Էջ 2

Սեփականատեր	Մարզ Շիրակ, Համայնք Գյումրի, Վ. Սարգսյան փողոց 33/6 հողամաս
Սամվել, Անահիտ Խաչատրյաններ	Մարզ, համայնք, հասցե

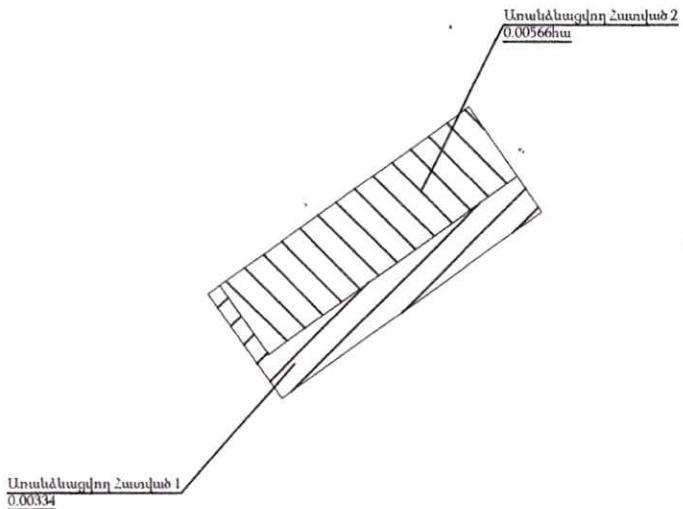

Մակերես հա	0,00900
Ծածկագիր	08-001-0114-0130
Նպատակային նշանակություն	Բնակավայրերի
Գործառնական նշանակություն	Հասարակական Կառուցապատում

Լրացուցիչ նշումներ.

Մասշտաբ 1:1000

Որակավորում ունեցող անձ	Արսեն Նուրիջանյան
Որակավորման վկայականի համարը	0328
Ստորագրություն	
Իրավաբանական անձի անվանումը	Ա/Ձ Արսեն Նուրիջանյան
ՀՎՀՀ	88003813
Ստորագրություն	

ամիս ամսաթիվ	չափագրության	10.11.23թ
	հատակագծի կազմման	22.11.23թ

Կ.Տ.

Ձև 1

ՀՈՂԱՄԱՍԻ ՀԱՏԱԿԱԳԻԾ

Սեփականատեր	
Սամվել, Անահիտ Խաչատրյաններ	

Մարզ Շիրակ, Համայնք Գյումրի, Վ. Սարգսյան փողոց 33/6 հողամաս

Մարզ,համայնք,հասցե

Հողահատկացման հիմքը

Հաստատում եմ __.__.2022 թ.

Համայնքի ղեկավար Կ.Տ.

Վ. Սամսոնյան

անուն, ազգանուն,հայրանուն

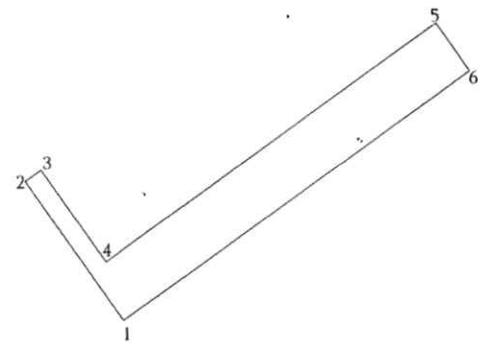

Մակերես հա	0,00334
Ծածկագիր	08-001-0114-0130
Նպատակային նշանակություն	բնակավայրերի
Գործառնական նշանակություն	Հասարակական Կառուցապատում

Լրացուցիչ նշումներ.

Հողամասի			
Երջադարձային (բեկման) կետեր	կոորդինատներ		գծային չափեր (մ)
	X	Y	
1	8401646.6726	4521470.3228	
			6.00
2	8401643.2422	4521475.2455	
			0.68
3	8401643.7924	4521475.6398	
			3.95
4	8401646.0535	4521472.3950	
			14.32
5	8401657.6960	4521480.7402	
			2.05
6	8401658.8655	4521479.0619	
			15.00
1	8401646.6726	4521470.3228	

Մասշտաբ 1:1000

Որակավորում ունեցող անձ		Արսեն Նուրիջանյան
Որակավորման վկայականի համարը		0328
Ստորագրություն		
Իրավաբանական անձի անվանումը		Ա/Ձ Արսեն Նուրիջանյան
ՀՎՀՀ		88003813
Ստորագրություն		
ամիս ամսաթիվ	չափագրության	10.11.22
	հատակագծի կազմման	21.11.22

Կ.Տ.

ՆՈՒՐԻՋԱՆՅԱՆ 88003813 29.867520

Մեփականատեր	# ՀՈՂԱՄԱՍԻ ՀԱՏԱԿԱԳԻԾ	Չև 1
Սամվել, Անահիտ Խաչատրյաններ	Մարզ Շիրակ, Համայնք Գյումրի, Վ. Սարգսյան փողոց 33/6 հողամաս Մարզ,համայնք,հասցե	Հաստատում եմ ___.___.2022 թ.
		Համայնքի ղեկավար Կ.Տ.
	Հողահատկացման հիմքը	Վ. Սամսոնյան անուն, ազգանուն,հայրանուն

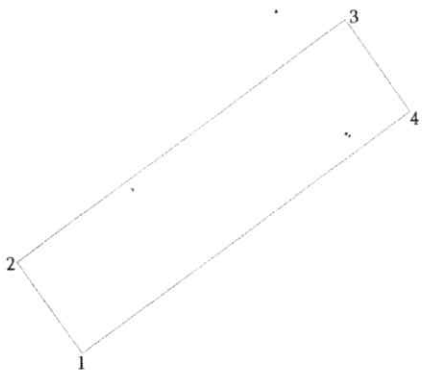

Մակերես հա	0.00566
Ծածկագիր	08-001-0114-0130
Նպատակային նշանակություն	բնակավայրերի
Գործառնական նշանակություն	Հասարակական Կառուցապատում

Լրացուցիչ նշումներ.

Հողամասի

Հերթագրային (բեկման) կետեր	կոորդինատներ X	կոորդինատներ Y	գծային չափեր (մ)
1	8401646.0535	4521472.3950	
2	8401643.7924	4521475.6398	3.95
3	8401655.4351	4521483.9846	14.32
4	8401657.6960	4521480.7402	3.95
1	8401646.0535	4521472.3950	14.32

Մասշտաբ 1:1000

Որակավորում ունեցող անձ		Արսեն Նուրիջանյան
Որակավորման վկայականի համար		0328
Ստորագրություն		
Իրավաբանական անձի անվանումը		Մ/Պ Արսեն Նուրիջանյան
ՀՎՀՀ		88003813
Ստորագրություն		88003813
ամիս ամսաթիվ	չափագրության	10.11.22թ
	հատակագծի կազմման	22.11.22թ

29.867520

Կ.Տ.

ՀԱՅԱՍՏԱՆԻ ՀԱՆՐԱՊԵՏՈՒԹՅՈՒՆ

ՎԿԱՅԱԿԱՆ

ԱՆՇԱՐԺ ԳՈՒՅՔԻ ՆԿԱՏՄԱՄԲ ԻՐԱՎՈՒՆՔՆԵՐԻ
ՊԵՏԱԿԱՆ ԳՐԱՆՑՄԱՆ

Կադաստրի
կոմիտե

Սույն վկայականով հաստատվում է 21 նոյեմբերի 2023 թվականին գույքի նկատմամբ իրավունքների պետական գրանցման միասնական մատյանում կատարված անշարժ գույքի նկատմամբ իրավունքի պետական գրանցումը հետևյալ տվյալներով.

1. ԳՐԱՆՑՎԱԾ ԻՐԱՎՈՒՆՔԻ ՍՈՒԲՅԵԿՏ(ՆԵՐ)

ՍԱՄՎԵԼ ԽԱՉԱՏՐՅԱՆ ՍԱՐԳՍԻ, ԱՆԱՀԻՏ ԽԱՉԱՏՐՅԱՆ ԱԼԲԵՐՏԻ

2. ԱՆՇԱՐԺ ԳՈՒՅՔԻ ԳՏՆՎԵԼՈՒ ՎԱՅՐԸ ԵՎ ԱՆՎԱՆՈՒՄԸ

Մարզ Շիրակ, համայնք Գյումրի ք. Վ. Սարգսյան փողոց 33/6 հողամաս

3. ԳՐԱՆՑՄԱՆ ՀԱՄԱՐ ՀԻՄՔ ՀԱՆԴԻՍԱՑԱԾ ՓԱՍՏԱԹՂԹԵՐԸ

Անշարժ գույքի վաճառքի պայմանագիր՝ ստորագրված ՀՀ կադաստրի կոմիտեի «Գյումրի» սպասարկման գրասենյակում 16/11/2023թ.-ին

4. ՀՈՂԱՄԱՍԻ ԲՆՈՒԹԱԳՐԵՐԸ

Կադաստրային ծածկագիրը՝ 08-001-0114-0130
Մակերեսի չափը (հա)՝ 0.009
Նպատակային նշանակությունը՝ բնակավայրերի
Գործառնական նշանակությունը կամ հողատեսքը՝ Հասարակական կառուցապատման
Գրանցված իրավունքի տեսակը՝ ԸՆԴՀԱՆՈՒՐ ՀԱՄԱՏԵՂ ՍԵՓԱԿԱՆՈՒԹՅՈՒՆ

ՎԿԱՅԱԿԱՆ N 21112023-08-0026, գաղտնաբառ՝ TG1CSFAQAXUF

Փաստաթղթի իսկությունը և վավերականությունը կարող է ստուգվել Կադաստրի կոմիտեի www.e-cadastre.am կայքէջի միջոցով

5. ՇԻՆՈՒԹՅՈՒՆՆԵՐԻ ԲՆՈՒԹԱԳՐԵՐԸ

1) Նպատակային նշանակությունը՝

2) Բնութագրերը ըստ առանձին շինությունների՝

Հ/Հ	Կադաստրային ծածկագիր	Տեսակ	Մակերես	Գրանցված իրավունքի տեսակ

Լրացուցիչ նշումներ և տեղեկություններ

Գրանցումը իրականացնող պաշտոնատար անձի անունը, ազգանունը՝ ՌՈՄԱՆ ՀԱՐՈՒԹՅՈՒՆՅԱՆ

Զբաղեցրած պաշտոնը՝ Անշարժ գույքի ռեգիստր

ՎԿԱՅԱԿԱՆ N 21112023-08-0026, գաղտնաբառ՝ TG1CSFAQAXUF

Փաստաթղթի իսկությունը և վավերականությունը կարող է ստուգվել Կադաստրի կոմիտեի www.e-cadastre.am կայքէջի միջոցով

Կադաստրի կոմիտե

ՀԱՅԱՍՏԱՆԻ ՀԱՆՐԱՊԵՏՈՒԹՅՈՒՆ REPUBLIC OF ARMENIA

ԱԶԳԱՆՈՒՆԸ

ԽԱՉԱՏՐՅԱՆ

ՍԵՌԸ

Ա

ԱՆՈՒՆԸ

ՍԱՄՎԵԼ ՍԱՐԳՍԻ

ՔԱՂԱՔԱՑԻՈՒԹՅՈՒՆԸ ՀԱՅԱՍՏԱՆԻ ՀԱՆՐԱՊԵՏՈՒԹՅՈՒՆ

ԾՆՎԵԼ Է

09.02.1954

ԾՆՆԴԱՎԱՅՐԸ

ՀԱՅԱՍՏԱՆԻ ՀԱՆՐԱՊԵՏՈՒԹՅՈՒՆ

ՏՐՎԵԼ Է

18.10.2023

ՎԱՎԵՐԱԿԱՆ Է ՄԻՆՉԵՎ

18.10.2033

ՈՒՄ ԿՈՂՄԻՑ

016

ԱՆՁՆԱԳՐԻ ՏԻՐՈՋ ՍՏՈՐԱԳՐՈՒԹՅՈՒՆԸ/SIGNATURE OF HOLDER

ՀԱՅԱՍՏԱՆԻ ՀԱՆՐԱՊԵՏՈՒԹՅՈՒՆ REPUBLIC OF ARMENIA

PASSPORT

TYPE	COUNTRY CODE	PASSPORT No
P	ARM	AL0468412

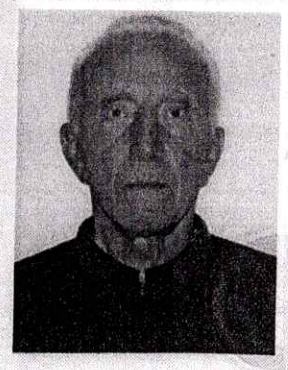

SURNAME(S)

KHACHATRYAN

NAME

SAMVEL

NATIONALITY REPUBLIC OF ARMENIA

DATE OF BIRTH

09 FEB 1954

PERSONAL No.

SEX

M

PLACE OF BIRTH

REPUBLIC OF ARMENIA

DATE OF ISSUE

18 OCT 2023

DATE OF EXPIRY

18 OCT 2033

AUTHORITY

016

P<ARMKHACHATRYAN<<SAMVEL<<<<<<<<<<<<<<<<<<<<

AL04684120ARM5402090M3310182<<<<<<<<<<<<<<08

4

ԱՆՁՆԱԳԻՐԸ ՕՏԱՐԵՐԿՐՅԱ ՊԵՏՈՒԹՅՈՒՆՆԵՐՈՒՄ ՎԱՎԵՐԱԿԱՆ Է ՄԻՆՉԵՎ.

THIS PASSPORT IS VALID FOR FOREIGN COUNTRIES UNTIL:

31.10.2024

* 016 *

ՆՇՈՒՄՆԵՐ · OBSERVATIONS 5

Հաշվառվել է ք. Գյումրի 016
Վարդ-Կոմունի փ. 9 փակ.
«03» 06 20__ թ. [signature]
ստորագրություն

AL 0468412

ՀԱՅԱՍՏԱՆԻ ՀԱՆՐԱՊԵՏՈՒԹՅՈՒՆ REPUBLIC OF ARMENIA

ԱԶԳԱՆՈՒՆԸ

ԽԱՉԱՏՐՅԱՆ

ՍԵՌԸ
Ա

ԱՆՈՒՆԸ

ՍԱՄՎԵԼ ՍԱՐԳՍԻ

ՔԱՂԱՔԱՑԻՈՒԹՅՈՒՆԸ ՀԱՅԱՍՏԱՆԻ ՀԱՆՐԱՊԵՏՈՒԹՅՈՒՆ

ԾՆՎԵԼ Է
09.02.1954

ԾՆՆԴԱՎԱՅՐԸ
ՀԱՅԱՍՏԱՆԻ ՀԱՆՐԱՊԵՏՈՒԹՅՈՒՆ

ՏՐՎԵԼ Է
18.10.2023

ՎԱՎԵՐՄԱՆ Է ՄԻՆՉԵՎ
18.10.2033

ՈՒՄ* ԿՈՂՄԻՑ
016

ԱՆՁՆԱԳԻՐ ՏԻՐՈՋ ՍՏՈՐԱԳՐՈՒԹՅՈՒՆԸ/SIGNATURE OF HOLDER

ՀԱՅԱՍՏԱՆԻ ՀԱՆՐԱՊԵՏՈՒԹՅՈՒՆ REPUBLIC OF ARMENIA

PASSPORT

TYPE	COUNTRY CODE	PASSPORT No
P	ARM	AL0468412

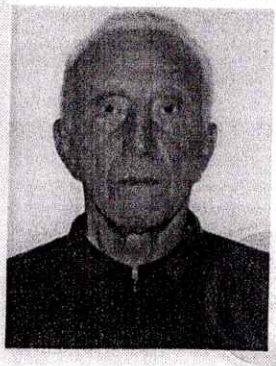

SURNAME(S)
KHACHATRYAN

NAME
SAMVEL

NATIONALITY REPUBLIC OF ARMENIA

DATE OF BIRTH
09 FEB 1954

PERSONAL No.

SEX
M

PLACE OF BIRTH
REPUBLIC OF ARMENIA

DATE OF ISSUE
18 OCT 2023

DATE OF EXPIRY
18 OCT 2033

AUTHORITY
016

P<ARMKHACHATRYAN<<SAMVEL<<<<<<<<<<<<<<<<<<<<<
AL0468412 0ARM5402090M3310182<<<<<<<<<<<<<<<08

ԱՆՁՆԱԳԻՐԸ ՕՏԱՐԵՐԿՐՅԱ
ՊԵՏՈՒԹՅՈՒՆՆԵՐՈՒՄ
ՎԱՎԵՐԱԿԱՆ Է ՄԻՆՉԵՎ

THIS PASSPORT IS VALID FOR FOREIGN
COUNTRIES UNTIL:

31.10.2024

ՆՇՈՒՄՆԵՐ · OBSERVATIONS

Հաշվառվել է գ. Գյումրի 016
Կամո - Պողոսյան փ. 9 փակ.
« 03 » 06 202_ թ. [signature]
առաջնագրություն

AL 0458412

ՀԱՅԱՍՏԱՆԻ ՀԱՆՐԱՊԵՏՈՒԹՅՈՒՆ REPUBLIC OF ARMENIA

ԱԶԳԱՆՈՒՆԸ
ԽԱՉԱՏՐՅԱՆ

ՍԵՌ.
Բ

ԱՆՈՒՆԸ
ԱՆԱՀԻՏ ԱԼԲԵՐՏԻ

ՔԱՂԱՔԱՑԻՈՒԹՅՈՒՆԸ ՀԱՅԱՍՏԱՆԻ ՀԱՆՐԱՊԵՏՈՒԹՅՈՒՆ

ԾՆՎԵԼ Է
23.05.1960

ԾՆՆԴԱՎԱՅՐԸ
ՀԱՅԱՍՏԱՆԻ ՀԱՆՐԱՊԵՏՈՒԹՅՈՒՆ

ՏՐՎԵԼ Է
25.01.2021

ՎԱՎԵՐԱԿԱՆ Է ՄԻՆՉԵՎ
25.01.2031

ՈՒՄ ԿՈՂՄԻՑ
016

ԱՆՁՆԱԳՐԻ ՏԻՐՈՋ ՍՏՈՐԱԳՐՈՒԹՅՈՒՆԸ /SIGNATURE OF HOLDER

ՀԱՅԱՍՏԱՆԻ ՀԱՆՐԱՊԵՏՈՒԹՅՈՒՆ REPUBLIC OF ARMENIA

PASSPORT

TYPE	COUNTRY CODE	PASSPORT No.
P	ARM	AT0638563

SURNAME(S)
KHACHATRYAN

NAME
ANAHIT

NATIONALITY REPUBLIC OF ARMENIA

DATE OF BIRTH
23 MAY 1960

PERSONAL No.

SEX
F

PLACE OF BIRTH
REPUBLIC OF ARMENIA

DATE OF ISSUE
25 JAN 2021

DATE OF EXPIRY
25 JAN 2031

AUTHORITY
016

P<ARMKHACHATRYAN<<ANAHIT<<<<<<<<<<<<<<<<<<<<<<
AT06385632ARM6005236F3101252<<<<<<<<<<<<<<<02

4

ԱՆՁՆԱԳԻՐԸ ՕՏԱՐԵՐԿՐՅԱ ՊԵՏՈՒԹՅՈՒՆՆԵՐՈՒՄ ՎԱՎԵՐԱԿԱՆ Է ՄԻՆՉԵՎ

PASSPORT IS VALID FOR FOREIGN COUNTRIES UNTIL:

15.08.2023

15.08.2024

5

ՆՇՈՒՄՆԵՐ · OBSERVATIONS

Հաշվառվել է ք. Գյումրի 016

[illegible]

«05» 05 1992 [illegible]

ստորագրություն

Հաշվառումից հանվել է 016

«03» 06 2021 թ.

ստորագրություն

Հաշվառվել է ք. Գյումրի 016

[illegible]

«03» 06 2021 թ.

ստորագրություն

AT 0635563

ՀԱՅԱՍՏԱՆԻ ՀԱՆՐԱՊԵՏՈՒԹՅՈՒՆ

ՎԿԱՅԱԿԱՆ

ԱՆՇԱՐԺ ԳՈՒՅՔԻ ՆԿԱՏՄԱՄԲ ԻՐԱՎՈՒՆՔՆԵՐԻ ՊԵՏԱԿԱՆ ԳՐԱՆՑՄԱՆ

Կադաստրի կոմիտե

Սույն վկայականով հաստատվում է 25 դեկտեմբերի 2023 թվականին գույքի նկատմամբ իրավունքների պետական գրանցման միասնական մատյանում կատարված անշարժ գույքի նկատմամբ իրավունքի պետական գրանցումը հետևյալ տվյալներով.

1. ԳՐԱՆՑՎԱԾ ԻՐԱՎՈՒՆՔԻ ՍՈՒԲՅԵԿՏ(ՆԵՐ)

ՀՀ ՇԻՐԱԿԻ ՄԱՐԶԻ ԳՅՈՒՄՐԻ ՔԱՂԱՔԱՅԻՆ ՀԱՄԱՅՆՔ

2. ԱՆՇԱՐԺ ԳՈՒՅՔԻ ԳՏՆՎԵԼՈՒ ՎԱՅՐԸ ԵՎ ԱՆՎԱՆՈՒՄԸ

Մարզ Շիրակ, համայնք Գյումրի ք. Վ. Սարգսյան փողոց 33/14 հողամաս

3. ԳՐԱՆՑՄԱՆ ՀԱՄԱՐ ՀԻՄՔ ՀԱՆԴԻՍԱՑԱԾ ՓԱՍՏԱԹՂԹԵՐԸ

ՀՀ Շիրակի մարզի Գյումրի համայնքի ղեկավարի 04/12/2023թ. թիվ 3041-Ա և 06/12/2023թ. թիվ 3059-Ա որոշումներ, ՀՀ Շիրակի մարզի Գյումրի համայնքի ղեկավարի 20/12/2023թ. թիվ 01/24620 գրություն

4. ՀՈՂԱՄԱՍԻ ԲՆՈՒԹԱԳՐԵՐԸ

Կադաստրային ծածկագիրը՝ 08-001-0114-0139
Մակերեսի չափը (հա)՝ 0.00334
Նպատակային նշանակությունը՝ բնակավայրերի
Գործառնական նշանակությունը կամ հողատեսքը՝ Հասարակական կառուցապատման
Գրանցված իրավունքի տեսակը՝ ՍԵՓԱԿԱՆՈՒԹՅՈՒՆ

ՎԿԱՅԱԿԱՆ N 25122023-08-0037, գաղտնաբառ՝ WQ6ZAAFJKB4Z

Փաստաթղթի իսկությունը և վավերականությունը կարող է ստուգվել Կադաստրի կոմիտեի www.e-cadastre.am կայքէջի միջոցով

5. ՇԻՆՈՒԹՅՈՒՆՆԵՐԻ ԲՆՈՒԹԱԳՐԵՐԸ

1) Նպատակային նշանակությունը՝

2) Բնութագրերը ըստ առանձին շինությունների՝

Հ/Հ	Կադաստրային ծածկագիր	Տեսակ	Մակերես	Գրանցված իրավունքի տեսակ

Լրացուցիչ նշումներ և տեղեկություններ

Գրանցումը իրականացնող պաշտոնատար անձի անունը, ազգանունը՝ Կարեն Մանուկյան

Զբաղեցրած պաշտոնը՝ Անշարժ գույքի ռեգիստր

ՎԿԱՅԱԿԱՆ N 25122023-08-0037, գաղտնաբառ՝ WQ6ZAAFJKB4Z

Փաստաթղթի իսկությունը և վավերականությունը կարող է ստուգվել Կադաստրի կոմիտեի www.e-cadastre.am կայքէջի միջոցով

Կադաստրի կոմիտե

ՀԱՅԱՍՏԱՆԻ ՀԱՆՐԱՊԵՏՈՒԹՅՈՒՆ

ՎԿԱՅԱԿԱՆ

ԱՆՇԱՐԺ ԳՈՒՅՔԻ ՆԿԱՏՄԱՄԲ ԻՐԱՎՈՒՆՔՆԵՐԻ
ՊԵՏԱԿԱՆ ԳՐԱՆՑՄԱՆ

Կադաստրի
կոմիտե

Սույն վկայականով հաստատվում է 5 դեկտեմբերի 2023 թվականին գույքի նկատմամբ իրավունքների պետական գրանցման միասնական մատյանում կատարված անշարժ գույքի նկատմամբ իրավունքի պետական գրանցումը հետևյալ տվյալներով.

1. ԳՐԱՆՑՎԱԾ ԻՐԱՎՈՒՆՔԻ ՍՈՒԲՅԵԿՏ(ՆԵՐ)

ՍԱՄՎԵԼ ԽԱՉԱՏՐՅԱՆ ՍԱՐԳՍԻ, ԱՆԱՀԻՏ ԽԱՉԱՏՐՅԱՆ ԱԼԲԵՐՏԻ

2. ԱՆՇԱՐԺ ԳՈՒՅՔԻ ԳՏՆՎԵԼՈՒ ՎԱՅՐԸ ԵՎ ԱՆՎԱՆՈՒՄԸ

Մարզ Շիրակ, համայնք Գյումրի ք. Վ. Սարգսյան փողոց 33/6 հողամաս

3. ԳՐԱՆՑՄԱՆ ՀԱՄԱՐ ՀԻՄՔ ՀԱՆԴԻՍԱՑԱԾ ՓԱՍՏԱԹՂԹԵՐԸ

Անշարժ գույքի վաճառքի պայմանագիր՝ ստորագրված ՀՀ կադաստրի կոմիտեի ,,Գյումրի,, սպասարկման գրասենյակում 16/11/2023 թվականին, ՀՀ Շիրակի մարզի Գյումրի համայնքի ղեկավարի 29/11/2023 թվականի թիվ 2992-Ա որոշում

4. ՀՈՂԱՄԱՍԻ ԲՆՈՒԹԱԳՐԵՐԸ

Կադաստրային ծածկագիրը՝ 08-001-0114-0138
Մակերեսի չափը (հա)՝ 0.00334
Նպատակային նշանակությունը՝ բնակավայրերի
Գործառնական նշանակությունը կամ հողատեսքը՝ Բնակելի կառուցապատման
Գրանցված իրավունքի տեսակը՝ ԸՆԴՀԱՆՈՒՐ ՀԱՄԱՏԵՂ ՍԵՓԱԿԱՆՈՒԹՅՈՒՆ

ՎԿԱՅԱԿԱՆ N 05122023-08-0032, գաղտնաբառ՝ JRMJKMNXMWBZ

Փաստաթղթի իսկությունը և վավերականությունը կարող է ստուգվել Կադաստրի կոմիտեի www.e-cadastre.am կայքէջի միջոցով

5. ՇԻՆՈՒԹՅՈՒՆՆԵՐԻ ԲՆՈՒԹԱԳՐԵՐԸ

1) Նպատակային նշանակությունը՝

2) Բնութագրերը ըստ առանձին շինությունների՝

Հ/Հ	Կադաստրային ծածկագիր	Տեսակ	Մակերես	Գրանցված իրավունքի տեսակ

Լրացուցիչ նշումներ և տեղեկություններ

Գրանցումը իրականացնող պաշտոնատար անձի անունը, ազգանունը՝ Կարեն Խաչատրյան

Զբաղեցրած պաշտոնը՝ Շիրակի մարզային ստորաբաժանման անշարժ գույքի ավագ ռեգիստր

ՎԿԱՅԱԿԱՆ N 05122023-08-0032, գաղտնաբառ՝ JRMJKMNXMWBZ

Փաստաթղթի իսկությունը և վավերականությունը կարող է ստուգվել Կադաստրի կոմիտեի www.e-cadastre.am կայքէջի միջոցով

Կադաստրի կոմիտե

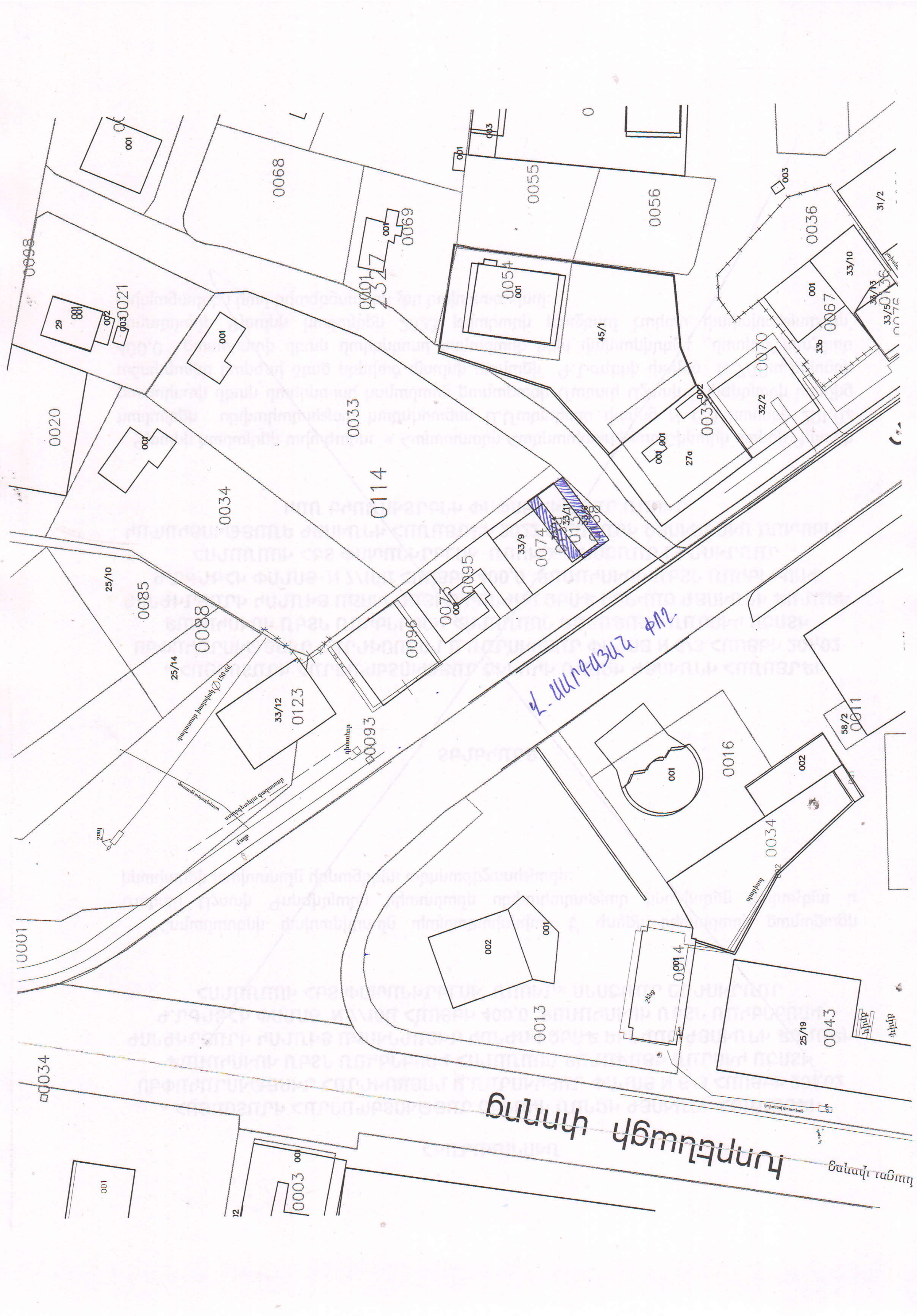

0068
0069
0055
0056
0036
0054
0021
0020
0034
0033
0114
0035
0067
0074
0095
0085
0123
0093
0016
0011
0014
0013
0043
0001
0003
33/12
33/9
33/10
32/2
25/10
25/14
25/19
58/2
31/2
45/
27ա